ISTRUZIONI PER L'USO DELLE SEMIMASCHERE - BETRIEBSANIEITURING FÜR DEN GEBRAUCH DER HALBMASKENINSTRUCTION POUR L'UTILISATIUON DES DEMI - MASQUES - DIRECTIONS FOR USE OF THE HALF MASKES - ИНСТРУКЦИЯ ЗА УПОТРЕБА НА ПОЛУМАСКИ - TÁJÉKOZTATÓ LÉGZÉSVÉDŐ FÉLÁLARC RENDELTETÉSSZERŰ HASZNÁLATÁHOZ

EURMASK UNO - MONOFILTRO SICURSYSTEM - EURMASK DIN - NEW EURMASK - NEW SICURMASK

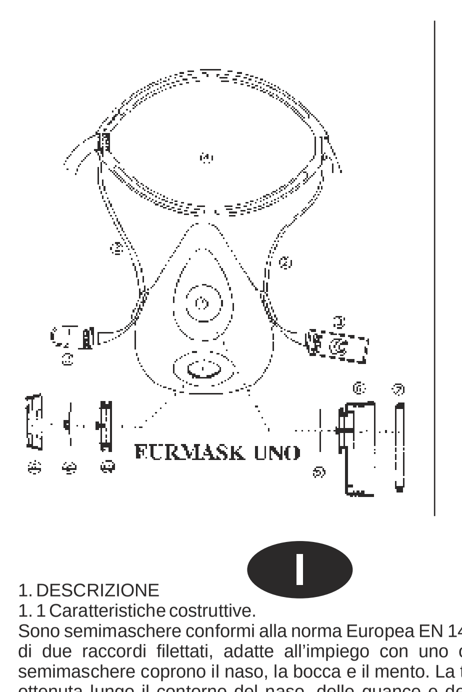

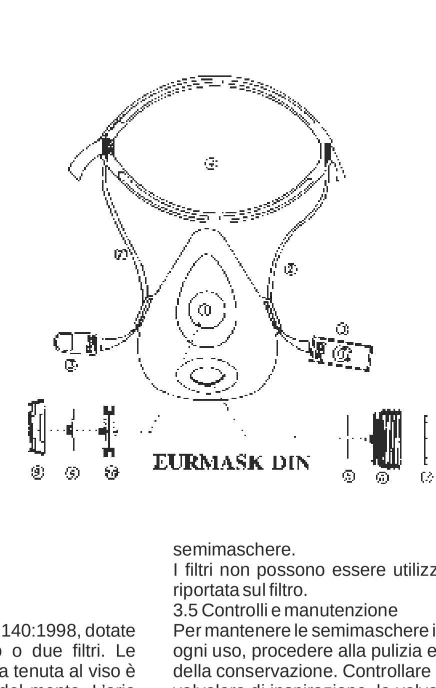

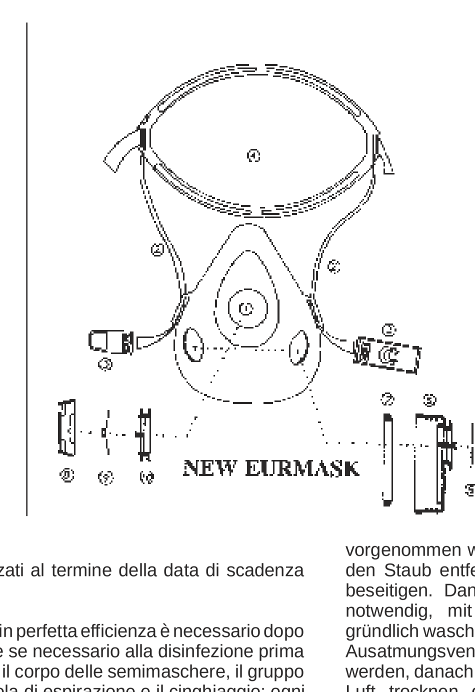

1 - Corpo Maschera - Body - Gestalt Maske - Corps - Álarctest ;
2 - EP5011 - Elastici - Elastic Bands - Riemen - Tirants - Gumipánt ,
3 - EP5011A - Fibbie - Buckles - Schnalle - Boucles - Fémcsat;
4 - EP5011B - Tastiera - Harness - Kopfende - Harnachement - Fejpánt;
5 - EP5015 - Valvola inspirazione - Inhaling Valve - Einatmungs ventil - Soupape d'inspiration - Belégzőszelep;
6 - EP5013 - Raccordo filettato - Threaded fitting - Einschraubstulzen - Raccord à vis - . Szűrőtartó;
7 - EP5014 - Guarnizione Racc. - Fitting Gasket - Anschlubdichtung - Garniture - Foglalattömítés;
8 - Coperchio Valv. Esp. - cap - Deckel - Couvercle - Szűrőfedő;
9 - EP5017 - Valvola espirazione - Exhalation valve - Ausatmung sventil - Soupapa d'expiration - Kilégzőszelep;
10 - EP5016 - Porta valvola espirazione - Exhalation valve holder - Einatmungsventilträger - Porte soupape d'expiration - Szeleptartó.

I

1. DESCRIZIONE
1.1 Caratteristiche costruttive.
Sono semimaschere conformi alla norma Europea EN 140:1998, dotate di due raccordi filettati, adatte all'impiego con uno o due filtri. Le semimaschere coprono il naso, la bocca e il mento. La tenuta al viso è ottenuta lungo il contorno del naso, delle guance e del mento. L'aria inspirata, attraverso i filtri e le valvole di inspirazione, raggiunge l'interno della semimaschera. L'aria espirata viene scaricata all'esterno attraverso la valvola di espirazione. Le semimaschere oggetto delle presenti istruzioni sono state certificate CE in accordo alla Direttiva 89/686/CEE dell'Organismo Notificato n. 0426 ITALCERT Viale Sarca, 336 Milano. La marcatura CE è posizionata sulla testiera. Le semimaschere sono disponibili nei colori: Nero, Blu e Marrone chiaro. Il corpo della EURMASK DIN è realizzato in silicone, tutte le altre in gomma.
1.2 Possibilità di impiego.
Le semimaschere EURMASK UNO, MONOFILTRO SYCUR SISTEM sono predisposte tramite un raccordo filettato per l'attacco a un filtro antipolvere EURFILTER identificati con codice 7364 e 7365. Le semimaschere NEW EURMASK, NEW SICUR MASK sono predisposte tramite due raccordi filettati per l'attacco di due filtri antipolvere, antigas o combinati EURFILTER identificati con codice 7364, 7365, 7590, 7591, 7592.
La semimaschera EURMASK DIN è predisposta tramite un raccordo filettato normalizzato EN 148/1, per l'attacco di un filtro antipolvere, antigas o combinato EURFILTER o di altra denominazione, del peso non superiore a g. 300.
1.3 Condizioni d'impiego
Le semimaschere complete di filtri adatti, vengono impiegate per la protezione da limitate concentrazioni di gas o aerosol. Il loro impiego è ammesso solo quando la concentrazione di ossigeno nell'atmosfera ambiente non è inferiore al 17% in volume. Non si devono quindi usare in luoghi chiusi, quali canali, sotterranei, cisterne, ecc. È necessario che i mezzi protettivi siano impiegati da personale addestrato, sano e senza barba o lunghe basette, che non permettono una adeguata tenuta della semimaschera al viso.
1.4 Campo di protezione
Vedere istruzioni per l'uso allegate ai filtri.
2. USO
2.1 Prove prima dell'indossamento
Controllare che le semimaschere non presentino difetti o anomalie. In particolar modo controllare la valvola di espirazione. Controllare che i filtri siano nuovi e del tipo adatto, e avvitarli bene a fondo sui raccordi filettati.
2.2 Indossamento
a) Appoggiare la testiera n. 4 sulla nuca.
b) Afferrare le due fibbie n. 3, tirandole lateralmente fino ad una tensione ottimale.
c) Agganciare le fibbie dietro la nuca.
d) Accertarsi che la semimaschera sia ben posizionata sul viso, tirando sugli elastici.
2.3 Prova di tenuta
Dopo aver indossata la semimaschera, appoggiare due foglietti di polietilene davanti ai filtri e tenerli pressati con le mani. Con l'inspirazione si deve creare una depressione. Se si notano perdite, verificare il corretto indossamento della semimaschera.
3. MANUTENZIONE E IMMAGAZZINAGGIO
3.1 Immagazzinaggio
Le semimaschere non usate per lungo tempo, devono essere controllate e, se necessario, sottoposte a pulizia e disinfezione. La conservazione deve avvenire a temperatura normale e in luogo protetto da calore, freddo, umidità, polvere, luce e sostanze dannose per i materiali.
3.2 Pulizia
La pulizia delle semimaschere deve essere eseguita dopo ogni impiego. Dopo aver tolto i filtri, togliere la polvere ed eliminare lo sporco con un panno umido. Quindi smontare tutte le parti componenti e lavare a fondo, se necessario, con acqua tiepida contenente un detergente neutro (non utilizzare mai solventi). Le valvole di inspirazione ed espirazione devono essere pulite con particolare cura, sciacquate con acqua corrente e lasciate asciugare all'aria aperta evitando l'esposizione al calore solare o artificiale. Le parti in gomma devono essere asciugate a temperatura inferiore a 50 °C. Una volta asciugate, provvedere al corretto montaggio di tutte le parti delle semimaschere.
3.3 Disinfezione
Le semimaschere devono essere disinfettate con un liquido adatto che non intacchi gomma o plastica, quando sono molto sporche o devono essere usate da altre persone. Sciacquate infine con acqua corrente e asciugate con le precauzioni di cui al punto 3.2.
3.4 Sostituzione dei filtri
FILTRI ANTIGAS - Quando si inizia ad avvertire odore o sapore di inquinante o sensazioni fastidiose, provvedere alla sostituzione dei filtri con altri nuovi di tipo idoneo, avendo cura di avvitarli a fondo sui raccordi filettati delle semimaschere. È opportuno che siano sostituiti prima dell'uso i filtri antigas rimasti nelle semimaschere all'aperto per vari giorni anche senza essere utilizzati.
FILTRI ANTIAEROSOL - Quando si nota, a seguito dell'intasamento dei filtri, un aumento della resistenza alla inspirazione con conseguente sensazione di malessere, provvedere alla loro sostituzione con filtri nuovi, avendo cura di avvitarli a fondo sui raccordi filettati delle semimaschere.
I filtri non possono essere utilizzati al termine della data di scadenza riportata sul filtro.
3.5 Controlli e manutenzione
Per mantenere le semimaschere in perfetta efficienza è necessario dopo ogni uso, procedere alla pulizia e se necessario alla disinfezione prima della conservazione. Controllare il corpo delle semimaschere, il gruppo valvolare di inspirazione, la valvola di espirazione e il cinghiaggio; ogni anno procedere alla disinfezione; ogni due anni, sostituire le valvole di inspirazione ed espirazione.
4. AVVERTENZE
Tutte le semimaschere rispondono alle attuali normative e devono essere impiegate e maneggiate seguendo le istruzioni per l'uso. Il fabbricante non si assume responsabilità per i danni derivanti da un uso improprio, manomissioni, impiego di ricambi non originali e in generale dalla mancata osservanza di queste istruzioni.

D

1. BESCHREIBUNG
1.1 Baueigenschaften
Diese sind Halbmasken die den europäischen Vorschriften 140:1998 entsprechen, ausgerüstet mit einem oder zwei Verschraubungen, geeignet für den Gebrauch von einem oder zwei Filtern. Die Halbmasken bedecken die Nase, den Mund und den Kinn. Die Haltung ans Gesicht wird dem Umfang der Nase, der Backen und des Kinns entlang versichert. Die durch die Filter und die Einatmungsventile eingeatmete Luft erreicht die Innenseite der Halbmasken. Die ausgeatmete Luft wird durch das Ausatmungsventil befreit. Die Halbmasken, hier Gegenstand dieser Anleitungen, wurden nach den EG Vorschriften entsprechend der Richtlinie 89/686 des Organismo Notificato Nr. 0426 ITALCERT Viale Sarca 336 Milano bescheinigt. Die Kennzeichnung EG ist auf dem Kopfteil angebracht. Die Halbmasken stehen in den folgenden Farben zu Verfügung: Schwarz, Blau und Hellbraun. Das Gehäuse der EURMASK DIN ist aus Silikon hergestellt, alle anderen Teile aus Gummi.
1.2 Benützungsmöglichkeiten
Die Halbmasken EURMASK UNO, MONOFILTRO SYCUR SISTEM sind durch eine Verschraubung zum Anschluss eines Staubschutzfilters EURFILTER vorbereitet, identifiziert durch den Kodex 7364, 7365.
Die Halbmasken NEW EURMASK, NEW SICUR MASK sind durch zwei Verschraubungen zum Anschiuss zweier Staubschutzfilter, Gasschutzfilter oder kombinierte Filter EURFILTER vorbereitet, identifiziert durch den Kodex 7364, 7365, 7590, 7591, 7592.
Die Halbmaske EURMASK DIN ist durch eine normalisierte EN 148/1 Verschraubung vorbereitet, zum Anschiuss eines Staubschutzfilters, Gasschutzfilters oder kombinierten Filters EURFILTER oder von einer anderen Bezeichnung, mit einem Gewicht von höchstens 300 g.
1.3 Setriebsbedingungen
Die Halbmasken komplett mit den geeigneten Filtern ausgerästet, werden zum Schutz gegen beschränkten Konzentrationen von Gase und Aerosol eingesetzt.
Ihre Anwendung ist nur dann zugelassen wenn die Konzentration von Sauerstoff in der Umgebungsatmosphäre den Wert von 17% im Volumen nicht unterschreiten. Sie dürfen deshaib nicht in geschlossenen Räumen verwendet werden, wie z.B. unterirdische Kanäle, Tanke u.s.w.
Es ist notwending, daß die Schutzmittel vom gelernten Personal verwendet werden, die gesund sind und keinen Bart oder lange Kotelette haben, wobei ein geeignetes Halten der Halbmasken am Gesicht nicht gewährleistet wird.
1.4 Schutzbereich
Siehe die den Filtern beiliegenden Betriebsanleitungen.
2. BETRIEB
2.1 Versuche vor dem Anziehen
Überprüfen, daß die Halbmasken keine Defekte oder Anomalien aufweisen. Insbesondere das Ausatmungsventil überprüfen. Prüfen, daß die Filter neu und von geeignetem Typ sind, und sie auf die Verschraubungen gut festschrauben.
2.2 Anziehen
a) Den Kopfteil Nr. 4 auf den Nacken legen. b) Die zwei Schnallen Nr. 3 anpacken, indem sia seitlich bis zu einer optimalen Spannung gezogen werden. c) Die Schnallen hinter dem Nacken einhaken. d) Sich vergewissern, daß die Halbmaske richtig auf dem Geisicht gesetzt ist, indem die Gummibände gezogen werden.
2.3 Dichtungsprüfung
Nach dem die Halbmaske angezogen worden ist, soll ein Blatt aus Polyäthylen vor den Filtern gelegt und mit den Händen so angodrückt gehalten werden. Durch die Einatmung soll eine Depression erfolgen. Falls Verluste festgestellt werden sollten, muß die korrekte Anziehung der Halbmaske überprüft werden.
3. WARTUNG UND LAGERUNG
3.1 Lagerung
Die für längere Zeit nicht benutzten Halbmasken müssen überprüft und, falls notwendig, gereinigt und desinfiziert werden. Die Aufbewahrung muss bei normaler Temperatur und in einem Ort erfolgen, der von Hitze, Käite, Staub, Licht und für die Materialien schädlichen Stoffen geschützt ist.
3.2 Reinigung
Die Reinigung der Halbmasken muss nach jedem Gebrauch vorgenommen werden. Nachclem die Filter entnommen worden sind, den Staub entfernen und mit einern feuchten Lappen den Schmutz beseitigen. Danach alle Bestandteile demontieren und diese, falls notwendig, mit lauwarmem Wasser und neutralem Waschmittel gründlich waschen (nie Lösungsmittel verwenden). Die Einatmungsund Ausatmungsventile müssen mit einer besonderen Vorsicht gereinigt werden, danach mit fließendem Wasser gespült werden und an offener Luft trocknen gelassen werden, indern vermieden wird, sie der Sonnenwärme oder künstlicher Wärme auszusetzen. Die Gummiteile müssen bei einer Temperatur von weniger als 50° C trocknen gelassen werden. Wenn mal alle Teile der Halbmasken gut trocken sind, sollen diese wieder korrekt zusammengebaut werden.
3.3 Desinfektion
Die Halbmasken müssen mit einer geeigneten Flüssigkeit desinfiziert werden, welche die Gummi oder Plastikteile nicht angreift, wenn diese sehr verschmutzt sind oder von anderen Leuten gebraucht werden sollen. Danach mit fließendem Wasser spülen und sorgfältig trocknen lt. Punkt 3.2
3.4 Ersetzung der Filter Gasschutzfilter.
Wenn man beginnt, Geruch oder Geschmack von Schadstoffen ader lästige Empfindungen wahrzunehmen, soll man für die Ersetzung der Filter durch andere neue Filter geeigneten Typs sorgen, indem man darauf achtet, sie auf die Verschraubungen der Halbmasken festzuschrauben. Es empfiehlt sich, die Gasschutzfilter vor dem Gebrauch zu ersetzen, falls diese in den Halbmasken im Offenen für verschiedene Tagen auch ohne Benutzung geblieben sind.
Aerosoischutzfilter.
Wenn man nach Verstopfung der Filter einen Zuwachs an Widerstand beim Einatmen merkt, mit sich daraus ergebendem Unwohlsein, soll man diese mit neuen Filtern ersetzen, indem man darauf achtet, diese auf die Verschraubungen der Halbmasken festzuschrauben. Die Filter dürfen nach dem auf dem Filter angegebenen Verfalltag nicht benutzt werden.
3.5 Überprüfungen und Wartung.
Um die Halbmasken in einwandfreier Leistungsfähigkeit aufzubewahren, ist es nach jedem Gebrauch notwendig, mit der Reinigung vorzugehen, und, falls notwendig, mit der Desinfektion vor der Aufbewahrung. Den Körper der Halbmasken, den Ventilsatz für die Einatmung und Ausatmung und die Riemen überprüfen; jedes jahr die Desinfektion vornehmen; alle zwei Jahren die Einatmungs-und Ausatmungfilter ersetzen.
4. BEMERKUNGEN
Sämtliche Halbmasken entsprechen den heutigen Vorschriften und müssen entsprechend den Betriebsanleitungen verwendet und behandelt werden. Der Hersteller haftet nicht für Schaden herstammend von ungeeignetem Gebrauch, Verletzungen, Verwendung von nicht originalen Ersatzteilen und im allgerneinen von der Nichtbeachtung dieser Anleitungen.

F

1. DESCRIPTION
1.1 Caractéristiques de construction
Elles sont des demi-masques d'après les règlements Européen EN 140:1998, doués d'un ou deux raccords à vis, aptes à l'usage avec un ou deux filtres. Les demi-masques couvrent le nez, la bouche et le menton. La tenue au visage se produit le long du contour du nez, des joues et du menton. L'air inspiré, au travers des filtres et des soupapes d'inspiration montées sur le filtre, gagne l'intérieur du demimasque. Eair inspiré, au travers des filtres et des soupapes d'inspiration montées sur le filtre, gagne l'intérieur du demimasque. L'air expiré déverse à l'extérieur au travers de la soupape d'expiration. Les demi-masques des instructions ci-dessous, ont été certifiée ce selon la directive 89/686/CEE par l'institut notifiée n. 0426 ITALCERT avenue Sarca, 336 Milan Italie.
1.2 Possibilité d'emploí
Les demi-masques doués d'un raccords, sont prédisposés pour l'attaque à un filtre anti-aérosol Eurfilter, identifiée avec le code 7364, 7365. Les demimasques avec deux raccords sont prédisposés pour l'attaque à deux filtres anti-aérosol, anti-gaz et combinée identifiée avec le code 7364, 7365, 7590, 7591, 7592.
Les demi masques Eurmask Din sont prédisposes par le raccord a vis normalisée EN 148/1 pour l'attaque à un filtre anti-aérosol, anti-gaz, ou combinée Eurfilter ou de autre dénomination, avec un poids maxime de 300 g.
1.3 CONDITIONS D'UTILIZATION
Les Eurmask complets de filtres convenables, sont utilisés pour la protection de concentrations limitées de gaz ou aérosol. Leur utilisatíon est admise seulement lorsque la concentration d'oxygène dans l'atmosphère ambiante n'est pas inférieure à 17% en volume. Par conséquent, on ne doit pas les utiliser à l'intérieur, comme dans les canaux, souterrains, citernes, etc. Il faut que les moyens de protection soient utilisés par le personnel exercé, sain et sans moustaches, barbe ou favoris longs, qui ne permettraient pas une tenue adéquate du demimasque au visage.
1.4 DOMAINE DE PROTECTION
Voir mode d'emploi joint aux filtres.
2. USAGE
2.1 Essais avant l'endossement
Contrôlez que le demi-masque n'aie pas de défauts ou d'anomalies. En particulier, contrôlez les soupapes d'expiration. Contrôlez que les filtre soient neufs et convenables, et les vissez bien à fond sur les raccords filetés.
2.2 Endossement
A) Appuyez le harnachement n. 4 sur la nuque.
B) Saisir les deux boucles n. 3 - tirer jusqu'à la réalisation d'une tension optimal.
C) Accrocher les boucles derrière la nuque.
D) Réglez la tension par les tirants des boucles. La demi-masque doit couvrir la bouche, le nez et le menton.
Apres avoir endossé le demi-masque, appuyez deux feuillets de polyéthylérie devant les filtres et les pressez avec les mains. Par l'inspiration on doit se créer une dépression. Si vous remarquez des pertes, vérifiez l'endossement correct du demi-masque.
3. ENTRETIEN ET EMMAGASINAGE
3.1 Emmagasinage.
Il faut contrôler les demi-masques pas utilisés depuis longtemps, et, s'il est nécessaire, les soumettre à nettoyage et désinfection. Il faut, enfin, les conserver à température normale et en lieu protégé de la chaleur, du froid, de l'humidité, de la poussière, de la lumière et dea substances nuisibles pour les matériaux.
3.2 Nettoyage
Effectuez le nettoyage des demi-masques après chaque utilisation. Après avoir enlevé les filtres, levez la poussière et éliminez la saleté avec un drap humide. En suite, démontez tues les pièces composantes et lavez à fond, s'il est nécessaire, par de l'eau tiècle contenant un détergent neutre (n'utilisez jamais des solvants). Nettoyez avec un soin particulier les soupapes d'inspiration et d'expiration, les rincez avec de l'eau courant et laissez essuyer à l'air libre, en évitant l'exposition à la chaleur du soleil ou artificielle. Essuyez les parties en caoutchouc à une température inférieure à 50° C. Apres qu'elles son essuyées, veillez à l'assmblage correct de toutes les parties du demi-masque.
3.3 Desinfection
Désinfectez les demi-masques par un liquide convenabie qui n'entame pas le caoutchouc ou le plastique, lorsqu' ils sont très souilles ou bien il faut que d'autres personnes les utilisent. Rincez enfin avec de l'eau courant e essuyez suivant les précaution dont au point 3.2.
3.4 Remplacement des filtres
Eurmask avec dea filtres anti-gaz Lorsqu'on commence à remarquer l'odeur ou la saveur de la pollution du demi-masque, ou des sensations fastidieuses, remplacez les filtres par d'autres nouveaux et convenables, er vous soignant de les visser à fond sur les raccords filetés du demi-masque. Il est convenable qu'on rempiace, avant l'utilisation, les filtres anti-gaz restes dans le demi-masque en plein air pendant plusieurs jours, même s'ils ne sont pas été utilises.
Eurmask avec dea filtrea anti-aárosol. Lorsqu'on remarque, à la suite de l'obstruction dea filtres, un'elevation de la résistance à l'inspiration avec une consequente sensation de malaise, les remplacez par d'autres nouveaux, en vous soignant de les visser à fond sur les raccord filetés du demi-masque.
3.5 Controles et entretien
Pour entretenir dans tout leur rendement les demi-masques il faut:
- après tous les usages, procéder au nettoyage et, s'il est nécessaire, à la désinfection
- avant la conservation: contrôler le corps du demi-masque, le groupe des soupapes d'expiration, la soupape d'inspiration et la bande.
- tous les ans, procéder à la désinfection, - tous les deux ans, remplacer les soupapes d'inspiration et d'expiration.
4. AVERTISSEMANTS
Les demi-masques Eurmask répondent aux normes en vigueur et il faut les employer et manier suivant les instructions pour l'usage. Le fabricant n'assume pas la responsabilité dea dégâts dérivés d'un emploi impropre, d'altérations, d'utilisation de pièces de rechange pas originaux, et en général, de la non-observation de ces instructions.

GB

1. DESCRIPTION
1.1 Constructive features
They are half masks, equipped with two threaded fittings, good for use with two filters, comply with European standard EN 140:1998. The half masks cover nose, mouth, and chin. The seal to the face is obtained along the contour of the nose, the cheeks and the chin. The inhaled air reaches the inside of the half mask through the filters and the inhaling valves mounted on the filter. The expired air is released to the outside through the expiration valve. The half mask that are the object of these instructions have EC certified in complians with the 89/686/EC Directive of the Notified Organization No. 0426 ITALCERT, v.le Sarca 336, Milano. The EC mark is positioned on the head rest. The half masks are availabie in the following colors: Black, Blue and Light Brown. The body of EURMASK DIN in made in silicone, white or the others are made in rubber.
1.2 Opportunities for use
The half masks EURMASK UNO, MONOFILTRO SYCUR SISTEM are fitted with a threaded fitting for one EURFILTER, anti-dust filter, identified with the code 7364, 7365. The half masks NEW EURMASK, NEW SICUR MASK are fitted with two threaded fittings for two EURFILTER, anti-dust, anti-gas or combinated filters, identified with the code 7364, 7365, 7590, 7591, 7592.
The half mask EURMASK DIN is fitted with an EN 148/1 standard threaded fitting for a EURFILTER or other brand anti-dust, anti-gas or combined filter with a weight not exceedind 300 g.
1.3 Operation condition
The half masks, complete with suitable filters, are used for the protection against limited concentrations of gases or aerosols. Their use is allowed only if the concentration of oxygen in the atmosphere of the environment is not lower than 17% in volume. Therefore, they must not be used in closed environments, such as canals, basements, tanks, and so on. It is necessary that the protective means are used by trained and healthy staff, without mustaches beard, or fong side-whiskers, that don't allow a suitable seal of the half masks to the face.
1.4 Protection range
To see the instructions for the use of filters.
2. USE
2.1 Tests before wearning
Check that the masks doesn't present defects or anomalies. In particular, check the expiration valves. Check that the filters are new and of the correct type, and screw them to the very end on the threaded fittings.
2.2 Wearing
a) place the head piece n. 4 on the nape;
b) seize the two buckles n. 3 and pull them aside up to optimum tightness;
c) link the buckles behind the nape;
d) make sure that the half mask is well-positioned on the face, pulling on the elastic bands.
2.3 Tightness test
After wearing the half mask, place two polyethylene sheets before the filters and keep them pressed with the hands. While inhaling, a depression must be formed. If leaks are detected, check the correct wearing of the half mask.
3. MAINTENANCE AND STORAGE
3.1 Storage
The half masks that haven't been used for a long time must be checked and if necessary, cleaned and disinfected. They must be stored at normal temperature and in a piace protected from head, cold, moisture, dust, and substances that are dangerous for the materials.
3.2 Cleaning
The cleaning of the half masks must be carried out after each use. Ater removing the filter, brush away dust and remove dirt with a damp cloth. Then, disassemble all the components and, if necessary, wash thoroughly with warm water and a neutral detergent (never use solvents). The inhaling and expiration valves must be cleaned with particular care; rinse them under running water and let them dry in the open air, avoiding the exposure to sun or artificial heat. The rubber parts must be dried at a temperature lower than 50° C. Once the are dry, correctly assemble all the parts of the half mask.
3.3 Disinfection
When half masks are very dirty or must be used by other people, they must be disinfectd with a suitable liquid that doesn't harm rubber or plastic. In the end, rinse them under running water and dry following the directions under point 3.2.
3.4 Filter replacement Anti-gas filters
When one start smelling or tasting like half mask pollutant or perceiving annoying sensations, replace the filters with new ones of the correct type, taking care of screwing them to the very end on the threaded fitting of the half mask. The anti-gas filters that have been left in the half mask in the open air for several days should be replaced before use, even if they haven't been used. The filters mustn't be utilized after the falling due.
Anti-aerosol filters
When after filters clog, an increase in the resistance to the inhaling with a subsequent sensation of bodily discomfort is noticed, replace them with new ones, taking care of screwing them to the very end threaded fittings of the half mask. The filters mustn't be utilized after the falling due.
3.5 Controls and maintenance
In order to maintain the masks in perfect working conditions, it is necessary: after each use, clean and, if necessary, disinfect them; before storing them: check the half mask body, the expiration valve group, the expiration valve and the strap; every year, disinfect them; every other year, replace the inhaling and expiration valves.
4. WARNINGS
The half masks comply with the present regulations and be used and handled following the directions for use. The manufacturer doesn't assume any responsibility for the damages derived from improper use, tamperings, use of non-original spare parts and, in general, the non compliance with these instructions.

P

1. DESCRIÇÃO 1.1 Características de fabricação.
São semi-máscaras conformes à normativa Européia EN 140:1998, dotadas de dois encaixes filetados, adequadas ao uso de um ou dois filtros. As semi-máscaras cobrem o nariz, a boca e o queixo. A no rosto é obtida apoiando-a no contorno do nariz, das bochechas e do queixo. O ar inspirado entra na semi-máscara através dos filtros e das válvulas de inspiração. O ar expirado é descarregado através da válvulo de expiração. A semi-máscara objeto das presentes instruções foram certificados pela CE, de acordo com a Diretriz 89/686/CEE do Organismo Autorizado n. 0426 ITALCERT Viale Sarca, 336 Milão. O selo CE está posicionado na cabeceira. As semi-máscaras são disponíveis nas cores: Preto, Azul e Marrom claro. O corpo da EUROMASK DIN é de silicone, enquanto as outras partes são de borracha.
1.2 Possibilidade de uso.
As semi-máscaras EURMASK UNO são preparadas ao uso através do encaixe de um filtro anti-pó EURFILTER 7364, 7365. As semi-máscaras NEW EURMASK são preparadas ao uso através de dois encaixes filetados para dois filtros anti-pó, anti-gás ou combinados EURFILTER 7364, 7365, 7590, 7591, 7592. A semi-máscara EURMASK DIN é preparada ao uso através de um encaixe filetado normalizado EN 148/1, para o encaixe de um filtro anti-pó, anti-gás ou combinado EURFILTER ou de outra denominação, de peso não superior a 300 g.
1.3 Condições de uso
As semi-máscaras completas, com os filtros adequados encaixados, protegem contra concentrações limitadas de gás ou aerosol. O seu uso é admitido somento quando a concetração de oxigênio na atmosfera ambiente não é inferior a 17 em volume. Portanto, não devem ser usadas em lugares fechados, como canais, subterrâneos, poços, etc. É necessário que os meios de proteção sejam usados por pessoal treinado, saudável, sem barba ou longas costeletas, que impedem a adequada fixação da semi-máscara ao rosto.
1.4 Âmbito de proteção
Ver as instruções de uso que acompanham os filtros.
2. AVULSO"
2.1 Provas antes de usar
Verificar se as semi-máscaras apresentam defeitos ou anomalias. Verificar especialmente a válvula de expiração. Verificar se os filtros são novos e do tipo adequado. Parafusá-los bem nos encaixes filetados.
2.2 Colocação
a) Apoiar a cabeceira n. 4 na nuca.
b) Pegar as duas fivelas n. 3, puxando-as até obter uma tensão ótima.
c) Fechar as presilhas atrás da nuca.
d) Certificar-se que a máscara esteja bem posicionada no rosto, puxando os elásticos
2.3 Prova de fixação Depois de ter colocado a semi-máscara, apoiar duas folhas de polietileno na frente dos filtros e pressioná-los com as mãos por alguns segundos. Com a inspiração, deve-se criar uma depressão. Caso se note uma fuga, verificar a correta colocação da semi-máscara.
3. MANUTENÇÃO E ARMAZENAMENTO
3.1 Armazenamento
As semi-máscaras não usadas por um longo período devem ser verificadas e, se necessário, limpadas e desinfetadas. A conservação deve ocorrer em temperatura normal e em lugares protegidos do calor, frio, umidade, pó, luz e substâncias danosas aos materiais.
3.2 Limpeza A limpeza das semi-máscaras deve ser realizadas depois de cada uso. Depois de retirar os filtros, limpar o pó e eliminar a sujeita com um pano úmido. Então desmontar todos os componentes e lavar bem, se necessário, com água morna e detergente neutro (nunca use solventes). As válvulas de inspiração e expiração devem ser limpadas com cuidado especial, enxaguadas com água corrente e secadas ao ar livre, evitando a exposição ao calor do sol ou artificial. As partes de borracha devem ser secadas em temperatura inferior a 50 °C. Quando estiverem secas, montar corretamente todas as partes da semi-máscara.
3.3 Desinfecção As semi-máscaras devem ser desinfetadas com um líquido adequado, que não corroa borracha ou plástico, quando estão muito sujas ou devem ser usadas por outras pessoas. Enxagüar com água corrente e secar, observando as precauções do ponto 3.2. 3.4 Substituição dos filtros FILTROS ANTI-GÁS - Quando se começa a perceber o odor ou sabor de poluente ou sensações incômodas, substituir os filtros com outros novos de tipo idôneo, com o cuidado de parafusá-los bem nos encaixes filetados das semi-máscaras. É oportuno que também sejam substituídos antes do uso os filtros anti-gás deixados nas semi-máscaras ao ar livre por vários dias, mesmo que não tenham sido utilizados.
FILTROS ANTI-AEROSOL - Quando se nota, depois da obstrução dos filtros, um aumento da resistência à inspiração com consequente sensação de mal-estar, substituí-los com filtros novos, parafusando-os bem nos encaixes filetados das semi-máscaras. Os filtros não podem ser utilizados depois da data de validade indicada.
3.5 Controles e manutenção
Para manter as semi-máscaras em perfeito funcionamento, é necessário limpá-las depois de cada uso e, se necessário, desinfetá-las antes de armazená-las. Verificar sempre o corpo das semi-máscaras, o conjunto das válvulas de inspiração, a válvula de expiração e as fivelas; desinfetá-las todos os anos; a cada dois anos, substituir as válvulas de inspiração e expiração.
4. ADVERTÊNCIAS Todas as semi-máscaras respeitam as atuais normativas e devem ser usadas e manipuladas de acordo com as instruções de uso. O fabricante não assume responsabilidade pelos danos derivados do uso impróprio, intervenções não-autorizadas no produto e pela inobservância destas intruções.

E

1. DESCRIPCIÓN 1.1 Características constructivas La EURMASK UNO y la NEW EURMASK, equipadas con una o dos uniones roscadas, aptas al uso con un o dos filtros, son dos semi-máscaras que cumplen el estandard europeo EN 140. Las semi-máscaras cubren la nariz, la boca y el mentón. La estanqueidad con la cara se obtiene a lo largo del perfil de la nariz, de las mejillas y del mentón. El aire inspirado llega al interior de la semi-mascara a través de los filtros y de las válvulas de inspiración montadas en el filtro. El aire espirado sale al exterior a través de la válvula de espiración. 1.2 Posibilidades de empleo Las semi-máscaras EURMASK son predispuestas, por medio de las uniones roscadas, para la conexión con uno o dos filtros y exactamente: antigas de clase 1: 7590 A1 – 7592 A1B1E1K1 anti-aerosol de clase P2: 7364 P2 anti-aerosol de clase P3 7365 P3
La semi-màscara EURMASK DIN es predispuesta por un unione roscado EN 148/1, por el ataque de un filtro anti-aerosol, ántigáses o combinado EURFILTER del peso no superior a 300 g 1.3 Condiciones de empleo Las EURMASK, completas con los filtros adecuados, se emplean para la protección de limitadas concentración de gases o de aerosoles. Su empleo es consentido solo en el caso de que la concentración de oxígeno en la atmósfera del medio no sea inferior al 17 del volumen. En consecuencia, no se tienen que usar en lugares cerrados, come canales, sótanos, tanques, etc. Es necesario que los medios de protección sean usados por personal adiestrado, sano, y sin bigotes, barba o largas patillas, que no permiten una adecuada estanqueidad de la semi-màscaras con la cara. 1.4 Campo de protección
Ver instrucciones por el empleo allegate a los filtros.
2. USO 2.1 Pruebas antes del calzado
Chequear que la semi-máscara no tenga defectos o anomalías. En particular, chequear las válvulas de espiración. Chequear que los filtros estén nuevos y del tipo correcto, y atornillarlos hasta el fondo en las uniones roscadas.
2.2 Calzado de la semi-mascara Poner la semi-mascara en la cara. Poner la correa en la nuca y ajustar la tensión con los tirantes de las hebillas. La semi-mascara tiene que cubrir de forma estanca boca, nariz y mentón.
2.3 Prueba de estanqueidad
Después de haberse puesto la semi-mascara, poner dos hojas de polietilene antes de los filtros y mantenerlas empujadas con las manos. A la inspiración, tiene que crearse una depresión. Si se notan pérdidas, chequear el correcto calzado de la semi-mascara.
3. MANUTENCIÓN YALMACENAJE 3.1 Almacenaie La semi-máscaras que no han sido empleadas por mucho tiempo tienen que ser chequeadas y, si necesario, limpiadas y desinfectadas. El almacenaje tiene que ser efectuada a la temperatura normal y en un lugar protejido contra calor, frio, humedad, polvo, luz y substancias nocivas para los materiales.
3.2 Limpieza La limpieza de las semi-màscaras tiene que ser efectuada después de cada uso. Después de haber sacado los filtros, sacar el polvo y eliminar la suciedad con un pano húmedo. Luego, desmontar todas las partes componentes y lavar completamente, si necesario, con agua tibia y detergente neutro (nunca usen disolventes). Las válvulas de inspiración y espiración tienen que ser limpiadas con particular cuidado, enjuagarlas con agua corriente y dejarlas secar en el aire libre evitando la exposición al calor del sol o artificial. Las partes en goma tienen que ser secadas a temperatura inferior a 50°C. Cuando estén secas, montar correctamente todas la partes de la semi-mascara.
3.3 Desinfección Las semi-màscaras tienen que ser desinfectadas con un liquido apropiado que no ataque la goma o la plástica, cuando estén muy sucias o tengan que ser utilizadas por otras personas. En fin, enjuagar con agua cernente y secar con las precauciones mencionadas en el punto 3.2.
3.4 Substitución de los filtros EURMASK con filtros antigas Cuando se empieza oler o saber a contaminante de la semi-mascara o tener sensaciones fastidiosas, substituir los filtros con otros nuevos de tipo apropiado, teniendo cuidado atornillarlos hasta el fin en las uniones roscadas de la semi-mascara. Es oportuno substituir antes del uso los filtros antigas que se han quedado en la semi-mascara al aire abierto por varios dias, aunque no hayan sido utilizados EURMASK con filtros antiaerosol P2 Cuando, después del atascamiento de los filtros, se note una elevación de la resistencia a la inspiración con consiguiente sensación de malestar, substituir los filtros con otros nuevos de tipo apropiado, teniendo cuidado atornillarlos hasta el fin en las uniones roscadas de la semi-mascara.
3.5 Controles y manutención Para mantener las semi-màscaras en perfecta eficiencia es necesario: después de cada uso, efectuar la limpieza y, si necesario, la desinfección; antes del almacenaje: chequear el cuerpo de la semi-mascara, el grupo de las válvulas de espiración, la válvula de espiración y la correa; cada ano, efectuar la desinfección; cada dos anos, substituir las válvulas de inspiración y de espiración.
4. ADVERTENCIAS
Las semi-màscaras EURMASK cumplen las actuales normativas y tienen que ser empleadas y tratadas siguiendo las direcciones para el uso. El fabricante no asume responsabilidad por los danos derivados de uso inadecuado, perjuicios, empleo de repuestos no originales y en general de la falta de cumplir estas instrucciones.

BG

1. ОПИСАНИЕ
1.1. Особености
Това са полумаски снабдени с еластични държачи, подходящи за употреба с един и два филтъра, отговарящи на европейски стандарт EN 140: 1998. Полумаските покриват носа, устата и брадичката. Вдишваният въздух достига до вътрешността през филтри и клапи монтирани във филтъра. Издишаният въздух се освобождава чрез специална клапа. Полумаската и тези инструкции са в съответствие с ЕС сертификат 89/686/ЕС и директива 0426. Знакът на ЕС е поставен на предната част на маската. Полумаските са възможни в следните цветове: черно, синьо и светло кафяво. Основното тяло на полумаската е направено от гума.
1.2. Възможности за употреба
Полумаската EURMASK UNO е с едино филтърно гнездо индентифицираща се с код 7364, 7365. Полумаската NEW EURMASK е с два филтърни гнезда с два EURFILTER, които са против прах, газ или комбинирана защита, индентифицира се с код 7364, 7365, 7590, 7591, 7592.
1.3. Условия за използване
Полумаските с прилежащите им подходящи филтри се използват за защита против ограничена концентрация на газове или аерозоли. Тяхната употреба е позволена само ако концентрацията на кислород в атмосферата и околната среда не е по-ниска от 17%. В същото време те не трябва да се използват в малкообемни затворени помещения, като канали, мазета, танкове и т.н.Препоръчително е да се използват от хора без мустаци, брада или дълги бакембарди за да може основното тяло на полумаската да прилепне и да поеме формите на лицето.
1.4. Ниво на защита
Вижте инструкциите за ползване на филтрите.
2. УПОТРЕБА
2.1. Пробвайте преди употреба.
Проверете дали полумаската не притежава някакви дефекти или аномалии.Подробно проверете издишващите клапи.Проверете дали филтрите са нови и с правилна форма и ги завъртете до самия край в гнездата.
2.2. Носене вижте рисунката
а) поставете част № 4 на тила
б) хванете катарами № 3 и ги издърпайте на страни до оптимална затегнатост
в) свържете катарамите зад тила
г) уверете се че полумаската е добре поставена на лицето и опънете еластичните държачи
2.1. Тест
След носене на полумаската поставете два полиетиленови листа пред филтрите и ги задръжте здраво с ръка и вдишвайте.Ако пропускат, проверете дали правилно носите полумаската.
3. СЪХРАНЕНИЕ
3.1. Съхранение
Полумаската не трябва да се използва продължително време, трябва да се проверява и ако е необходимо да се почиства и дезинфекцира. Трябва да се съхраняват на място с нормална температура и защитено от горещина,студ, прах , влага и субстанции които са вредни за материала.
3.2. Почистване
Полумаската трябва задължително да се почиства след употреба. След отстраняването на филтрите изчеткайте праха и почистете мръсотията с парцал.Вдишващата и издишващата клапи се почистват на течаща вода и се оставят да изсъхнат на въздух-избягвайте излагане на слънце и изкуствена топлина.Гумената част трябва да се изсушава на температура до50С.
3.3. Смяна на филтрите
А/ Противогазови филтри
Когато филтъра започне да мирише или да усещате дразнене, заменете филтрите с нови от правилния тип. Анти газови филтри, които са били отделени от маската за определен период от време, трябва да бъдат сменени въпреки че не са използвани по предназначение.
В/ Филтри против аерозоли
Когато филтъра се задръсти се увеличава съпротивата при вдишване и се проявява дискомфорт.Тогава филтрите трябва да се сменят.
4. ПРЕДУПРЕЖДЕНИЕ
Полумаската отговаря на настоящите наредби и трябва да се използва и съхранява според инструкциите за ползване. Производителят не поема отговорност за щети произлизащи от неподходяща употреба, замяна с не оригинални резервни части и като цяло не спазване на тези инструкции.

HU

1. LEÍRÁS
1. 1 Technikai jellemzők
A félálarc az EN 140: 1998 szabvány követelményei alapján rendelkezik típustól függően egy, vagy két szűrőtartóval, amihez egy vagy két szűrő használható. A félálarc befedi az orrot, a szájat és az állat, így a formájuk és nagyságuk befolyásolhatják az eszköz megfelelő tartását.
A belélegzett levegő az egy vagy két belégző szelepen és hozzákapcsolt szűrőn vagy szűrőkön keresztül kerül be a maszk belsejébe, míg a kilélegzett levegő a kilégzőszelepen keresztül hagyja el az eszközt. A fenti légzésvédő félálarc típusok megfelelnek a 89/686/EK irányelvvel összeegyeztethető szabályozást tartalmazó 2/2002. (II. 7.) SzCsM rendeletben foglaltaknak valamint a harmonizált EN 140 szabványoknak. A vonatkozó típusfanúsítványt a következő tanúsító szerv adta ki: ITALCERT (notifikációs szám: 0426 – avenue Sarca – 336 Milano – Olaszország) A CE jelölés a fejtámasz hátsó felén van elhelyezve. A félálarcok fekete, kék és barna színben kaphatók, az EURMASK DIN álarcteste szilikonból, míg a többi gumiból készült.
1.2. Védelmi képesség:
Az egy szűrőbetétes légzésvédő félálarc (pld. EURMASK UNO) az eszközhöz rendszeresített és alkalmazott, minősített Eurfilter szűrőbetéttel védelmet biztosít szilárd és folyékony részecskék hatása ellen. Az ikerszűrőbetétes légzésvédő félálarc (pld. NEW EURMASK) mindig két azonos, az eszközhöz rendszeresített és alkalmazott, minősített Eurfilter szűrőbetéttel védelmet biztosít gázok, gőzök és/vagy szilárd és folyékony részecskék hatása ellen.
Az EURMASK DIN felszerelhető EURFILTER-rel vagy az EN 148/1 szabványnak megfelelő más típusú por-, gáz-, és kombinált szűrővel is, amelynek a súlya nem több mint 300 g.
1.3. Használati feltételek
A szűrőbetétekkel felszerelt Eurmask légzésvédők csak korlátozott koncentrációjú gázok, gőzök vagy részecskék hatása ellen használható. Nem használható szellőzetlen tartályokban, csatornákban, alagsorokban, tárolókban, illetve zárt helyeken, ahol a környezeti levegő oxigéntartalma 17 %-nál alacsonyabb. A légzésvédő félálarc nem nyújt megfelelő védelmet szakállt, bajuszt viselő számára, ugyanis a félálarc arcra való felfekvése nem biztosított.
1.4. A légzésvédő félálarc szűrőbetéteire vonatkozó védelmi képességek adatai a szűrőbetétek tájékoztatójában található.
2. HASZNÁLAT
2.1. Használat előtti ellenőrzés
Ellenőrizze, hogy a félálarcon nem látható-e hiányosság vagy rendellenesség. Különös figyelmet kell fordítani a kilégzőszelep vizsgálatára. Ellenőrizze, hogy a szűrőbetétek az adott célnak megfelelőek és a rajtuk feltüntetett felhasználhatósági idő megfelelő. Csavarja be a szűrőket teljesen a szűrőtartókba.
2.2 Felvétel
a. Helyezze a műanyag fejpántot a tarkóra
b. fogja meg a két csatvéget és húzza őket az optimális hosszúságra
c. kapcsolja össze a csatokat a tarkó mögött
d. A rugalmas gumipánt felhúzásával illessze az arcára megfelelően a félálarcot.
A félálarc felvétele után takarja le (vagy tenyerével teljesen zárja le) a szűrőket és tartsa légmentesen zárva. Belégzéskor az álarctestnek be kell horpadnia. Amennyiben szivárgást észlel, igazítsa meg a félálarcot az arcán, majd ismételje meg az ellenőrzést. A szennyezett légtérbe csak tökéletesen záródó félálarccal lehet bemenni.
3. TISZTÍTÁS, KARBANTARTÁS
3.1. Tárolás
A hosszú ideje nem használt félálarcokat ellenőrizni kell és szükség szerint tisztítani, illetve fertőtleníteni. A légzésvédő álarcot szobahőmérsékleten, tiszta, száraz környezetben, eredeti csomagolásban kell tárolni. Közvetlen napfénytől, szélsőséges hőmérsékletektől, portól, nedvességtől és az eszközre káros anyagoktól óvni kell.
3. 2. Tisztítás
A félálarcot minden egyes használat után meg kell tisztítani és szükség szerint fertőtleníteni, kell. A szűrő eltávolítása után a port le kell kefélni és a szennyeződéseket nedves ruhával letörölni. Ezután szedje alkatrészeire a félálarcot és szükség szerint, mossa át meleg vízzel (semleges mosószerrel). Soha ne használjon oldószert! A belélegző- és kilélegzőszelepeket különös figyelemmel mossa, öblítse át őket folyóvíz alatt, és szabad levegőn hagyja megszáradni. Közvetlen napsugárzás és mesterséges hő ne érje! A gumirészeket 50 °C-nál alacsonyabb hőmérsékleten szárítsa. Száradás után a szétszereléssel ellentétes sorrendben illessze össze a félálarc részeit.
3. 3 Fertőtlenítés
Legalább minden évben egyszer fertőtleníteni kell az álarcot, de ha szükséges , gyakrabban (pl. ha több ember használja). Mindig csak olyan fertőtlenítőszert szabad használni, amely sem a műanyagot, sem a gumit nem károsítja. Ezután folyóvíz alatt át kell öblíteni, majd megszárítani.
3. 4. A szűrőbetét cseréje
Gázszűrőbetét esetén.
Ha a használat során érzik a gáz szagát vagy ízét, illetve ha valamilyen szintű kényelmetlen nyugtalanság érzés esetén a szűrőbetétet cserélni kell. A félálarcba mindig azonos (típus- és osztályjelzése szerint) szűrőbetétet kell behelyezni. A több napig a félálarcban a szabad levegőn hagyott szűrőbetéteket használat előtt ki kell cserélni újakra még akkor is, ha még nem használták. Tilos lejárt szűrőbetéteket használni.
Részecskeszűrőbetét esetén
Ha a használat során nehezebbé válik a légzés, illetve ha kellemetlen, rossz érzés fogja el, akkor ki kell cserélni a szűrőbetétet mindig két azonos típusú újra.
A használat előtt ellenőrizni kell, hogy a szennyezett légtérnek megfelelő szűrőbetétek kerültek-e felszerelésre és hogy a szűrőbetétek lejárati ideje megfelelő-e. A szűrőbetétekkel felszerelt légzésvédő félálarc szennyezett légtérben történő használati ideje függ a szennyező anyag koncentrációjától, a klímától, a dolgozó fizikai igénybevételétől is.
3. 5. Ellenőrzés és karbantartás ideje
- Minden használat után tisztítani kell, illetve ha szükséges fertőtleníteni.
- Tárolás előtt ellenőrizni kell a félálarc alkatrészeit, főleg a szelepeket és a fejpántot.
- Minden évben szükséges a fertőtlenítés, és minden második évben a szelepcsere.
FIGYELEM
A légzésvédő félálarcot a fenti utasításoknak megfelelően kell használni és kezelni. A gyártó nem vállal semmilyen felelősséget a helytelen használatból, elrontásból, nem sértetlen csomagolású pótalkatrész használatából és a tájékoztatóban foglaltaknak nem megfelelő használatából eredő károkért

Gyártó: Milla S. r.l. -94017 REGALBUTO (EN) – ITALY Olaszország